マスターシール® ブリッジ 5000

橋梁床版用ポリウレタン系防水材

NEXCO高機能床版防水規格適合システム

概要

マスターシール® ブリッジ 5000［MasterSeal® Bridge 5000］は、欧州で30年以上の施工実績のある、ドイツ連邦道路局規格ZTV-BEL-B Teil3に認可された橋梁床版用ポリウレタン系防水材の接着性能を高めた改良タイプで、アスファルト舗装と同質の素材を接着剤に用い、舗装とポリウレタン防水層間にさらに剥がれにくい確実な接着性能および防水機能を実現しました。

マスターシール ブリッジ 5000は、耐久性30年対応を基準とした「NEXCO設計要領第二橋梁建設編 床版防水に対する要求性能を満たす防水システム基準」（グレードⅡ）に適合しています。

マスターシール ブリッジ 5000は、「NEXCO 設計要領第二集 橋梁建設編」に規定された、基本的な性能を長期にわたり保持できる床版防水層（グレードⅡ）に適合しています。

特長

1. 環境に優しい

防水層は重金属や可塑剤を含まず、システム全体がVOCを低減した仕様となっています。

2. 優れた防水性能

継ぎ目のないシームレスな防水層は、防水材（吹付けポリウレタン樹脂）、接着強化バインダー（ポリウレタン樹脂）及び、舗装接着剤（特殊改質アスファルト）の3層ハイブリッド構造になっており、確実な防水機能を発揮します。

3. 確実な床版保護

振動等により発生したコンクリート床版のひび割れ部位に排水性舗装から浸入し易くなった雨水や塩分等からの劣化因子を防ぎ、鉄筋の腐食を予防することで躯体構造物の長寿命化を図ることができます。
また、コンクリート床版表層に水分を滞留させないことで砂利化現象を予防し、コンクリート床版劣化の要因を根源から排除します。

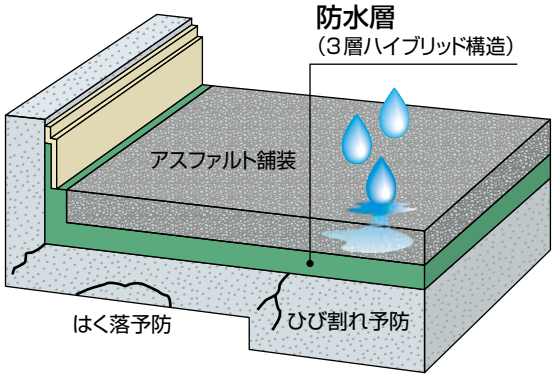

4. せん断抵抗性の向上

欧州土木構造補修・補強調査報告書（2000年）によると、舗装表面から80mm程度の深さ位置でスベリ量が大きくなると報告されています。マスターシール ブリッジ 5000は硅砂を散布することで舗装面のせん断抵抗性（スベリ抵抗性）を著しく向上させます。

5. ライフサイクルコスト（LCC）の改善

経年後のアスファルト舗装基層改修時、舗装接着剤が加熱により再融解するため健全な防水層を存置することができ、LCC改善による維持管理コストの削減に寄与します。

A brand of MBCC GROUP

マスターシール® ブリッジ 5000

マスターシール ブリッジ 5000 舗装接着剤の優れたメリット

求められる環境	マスターシール ブリッジ 5000
切削オーバーレイ改修時コスト	切削作業時バーナー等で加熱することにより、舗装接着剤マスターシール P 629は再融解し、健全な防水層を残して舗装（基層）の改修ができます。防水層を存置できることで、コスト削減が可能になります。
防水層とアスファルト舗装の接着性	マスターシール P 629は特殊改質アスファルト系舗装接着剤の開発により、アスファルト舗装との接着安定性を発揮します。同質材料を使用することでこの機能は果たされています。
低温アスファルト舗設時の接着性	NEXCOの規格する低温時の舗設（舗設負荷Ⅳ、合材温度110℃、供試体温度0℃）による試験でも良好な接着性を示します。
施工性	塗膜系の特殊改質アスファルトを使用することで、凹凸面や複雑な形状の部位にでも容易に施工することができます。また、舗設時におけるアスファルトフィニッシャーのスベリを、従来汎用品に比べ抑制することができます。

施工ディテール

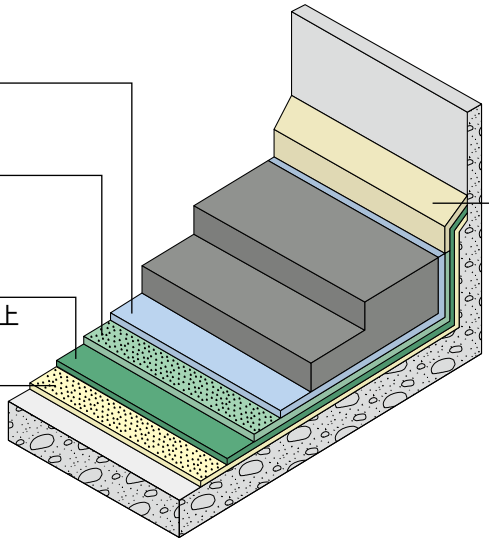

包装形態

- マスターシール P 627……（16kgセット）
- マスターシール M 800……（200kg ドラム）
- マスターシール P 628……（15kgセット）
- マスターシール P 629……（10kgパック）
- 5号硅砂 ……（25kg袋）
- マスターシール TC 261 …（15kgセット）

本商品についてのお問い合わせは：全国共通フリーダイヤル 電話 0120-300-590 ／ ファックス 0120-200-314

ポゾリス ソリューションズ株式会社

本社 〒253-0071 神奈川県茅ケ崎市萩園2722 ㈹ TEL 0467-84-9640 / FAX 0467-84-9648

www.master-builders-pozzolith.com

LINE公式アカウント

- ®の製品は世界各国におけるMBCCグループの登録商標です。
- ここに記載された事項は、標準的な試験法に準拠した弊社の実験データにもとづくものでありますが、多岐にわたる条件下での実際の現場結果を確実に保証するものではありません。
- 万が一本資料に提示する以外の方法や分野で本商品をご使用頂く場合には、ご使用者側にて調査検討下さいますようお願い 致します。
- 本記載事項は、新しい知見により予告なく変更する場合がございますのでご了承ください。
- ポゾリス ソリューションズ（株）は、ISO9001品質マネジメントシステム の認証を取得しています。

20220525.02

A brand of MBCC GROUP